KOMPOSITWERKSTOFFEN VERARBEITUNG

KUNSTSTOFF-HEFTKLAMMERN UND -COPULA

✓ **100% metallfrei** ✓ **Keine Entfernung nötig** ✓ **Kann gesägt und geschmirgelt werden**

ANWENDUNGEN:

- **RTM / VARTM**
- **GLASFASER AUFSTELLUNG**
- **KALTUMFORMEN**

HEFTKLAMMERN VORTEILE:

- ✓ Keine Entfernung nötig
- ✓ Verminderung des Klebebandverbrauchs
- ✓ Keine Korrosion / keine Delamination
- ✓ Keine Löcher zu erfüllen
- ✓ Keine Entgasung aus den Löscher

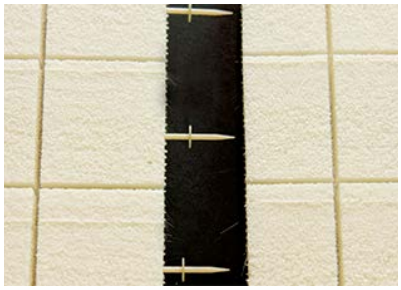

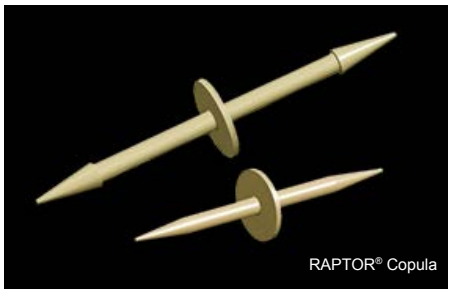

COPULA VORTEILE:

- ✓ Für Schaumstoffe sicher und geeignet
- ✓ Wiedereinrichtbar
- ✓ Unsichtbar auf der Oberfläche
- ✓ Mit Harzen kompatibel

 2015 Utility Composites Incorporated

Verwendbare Heftklammern

RAPTOR

RAPTOR® S/05 Kunststoff-Heftklammern (Typ 81P)

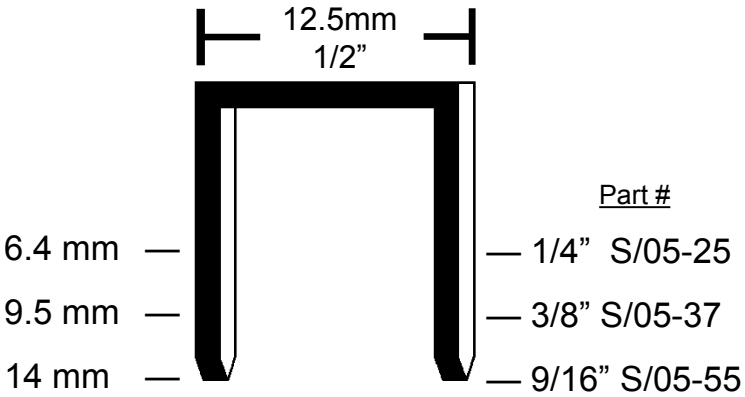

Kunststoff-Copula RAPTOR®

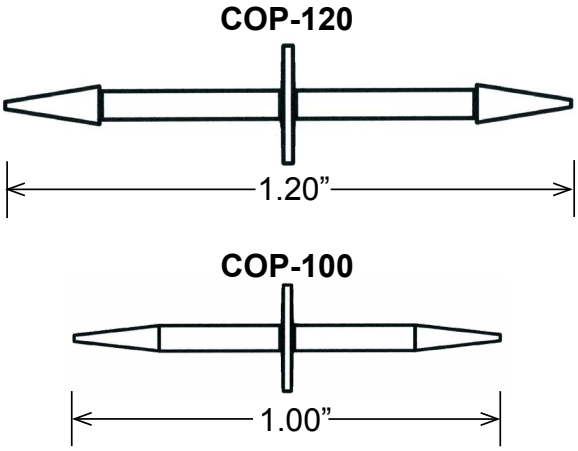

Notwendige Geräte

Druckluftnagler OMER 81P

Handtacker CT-6000P

TECHNISCHE DATEN

Modell	81P	CT-6000P
Magazinkapazität	70 Heftklammern	70 Heftklammern
Luftdruck	60 – 90 psi (4 – 6 bar)	-
Maße LxWxH	8.5” x 1.7” x 5.8” (216 x 43 x 148mm)	7.5” x 6.5” (190 x 165mm)
Gewicht	1.9 lb (0.9 kg)	1.1 lb (0.52 kg)

 2015 Utility Composites Incorporated